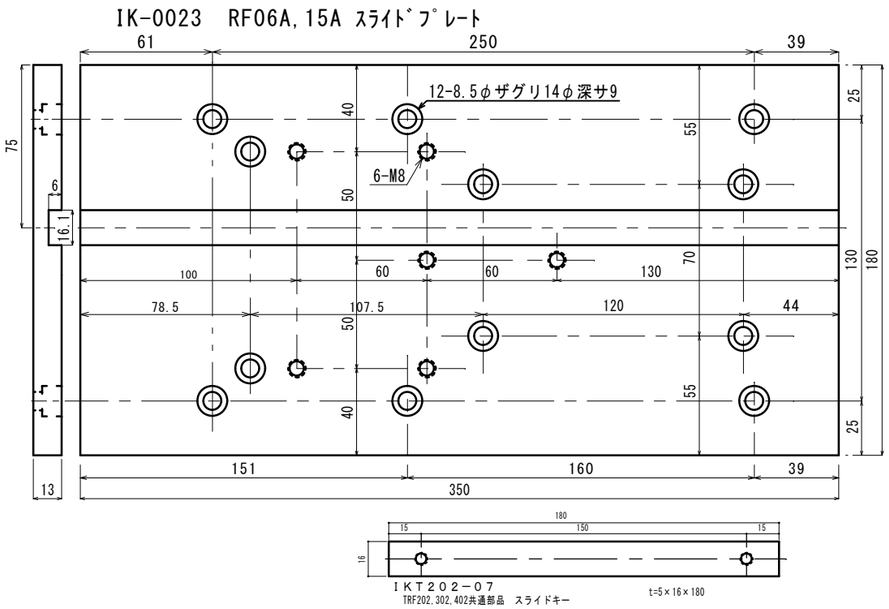

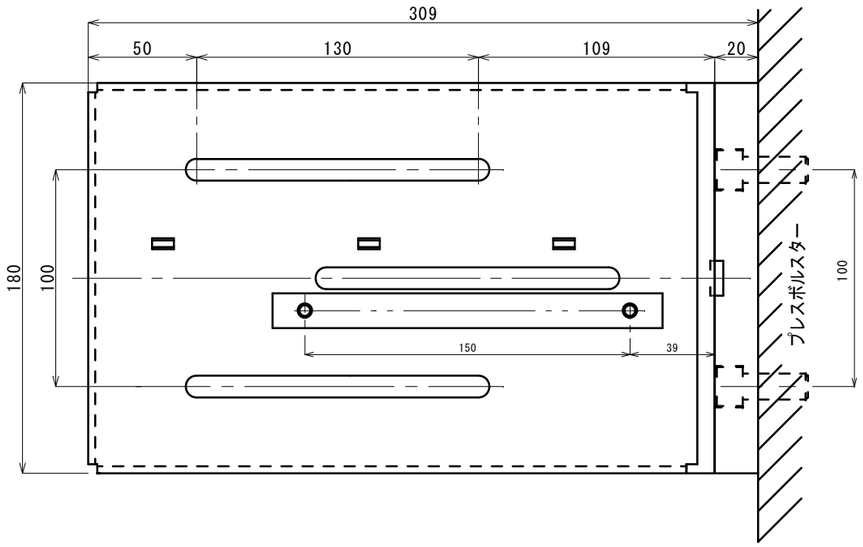

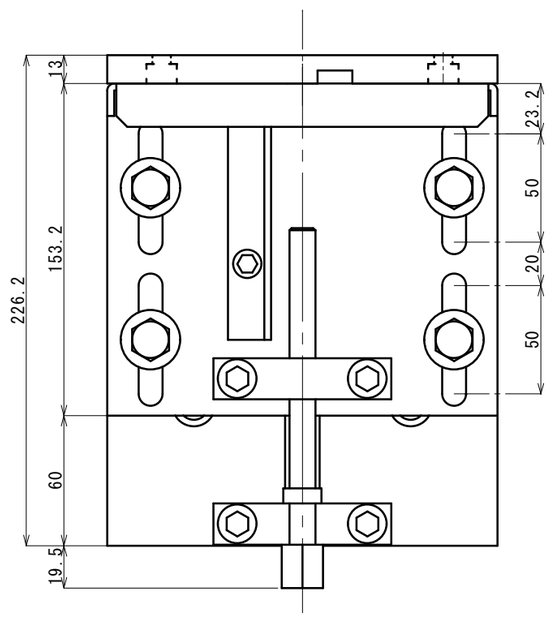

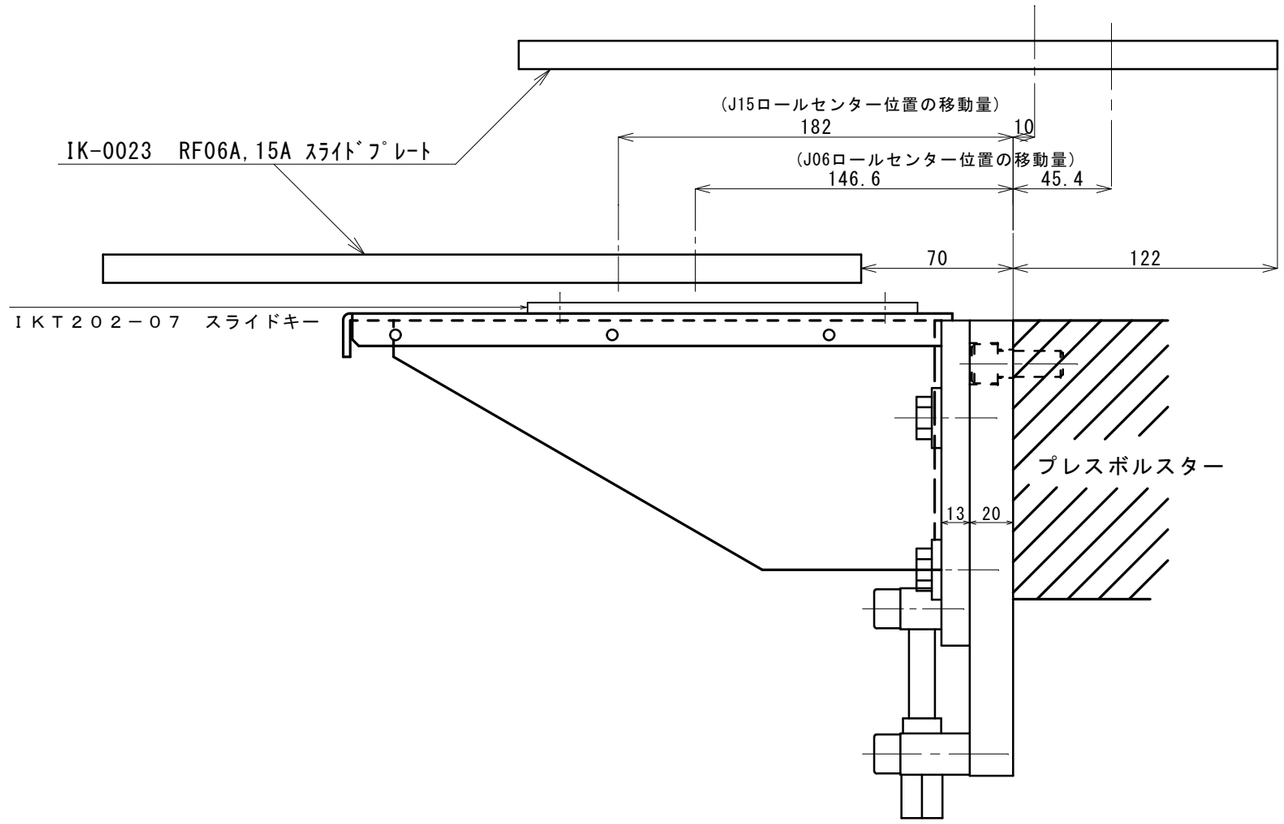

品番	IK-TJ-SET	Rev.	*
品名	TJイケールセット		
主な材質及び加工	*		

②	*	*
①	*	*
作成	180105	石川
図番	IK-TJ-SET	Rev. *
Page	1/1	DIMAC